PA

Tacos antivibratorios de caucho

r3: 1/2023

vibcon®

Vibroacústica Control y Aislamiento S.L.

Índice

Información.....2

Descripción y dimensiones 3

Análisis físico.....5

Aplicaciones y montaje.....6

Tel. 93 583 61 08 / Fax. 93 675 58 90 Email: vibcon@vibcon.es Web. www.vibcon.es

Prohibida su reproducción total o parcial sin previa autorización

Información

Los tacos PA son antivibradores base, para múltiples montajes y aplicaciones. Una de las principales aplicaciones es la de crear la serie de soportes antivibratorios Vibcon SPA y de posibilitar la realización de bancadas de hormigón de tipo discontínuo.

Los Vibcon SPA se fabrican en caucho de carga a rotura y elongación elevadas conjugado con baja dureza, aportando así mayor elasticidad que series anteriores. Esta actualización de las características de alta resiliencia hace que tengan mayor capacidad de aislar,es decir, de evitar la transmisión de energía vibratoria..

Esta serie está formada por 3 geometrías base, llegando así tener un rango amplio de capacidades de cargas.

Los PA por su sencilla geometría pueden adaptarse a cualquier superficie o espacio y de colocación muy fácil. Así pueden trabajar sometidos a cargas estáticas y dinámicas por gravedad o bien soportar par de apriete a torsión para desolidarizar elementos verticales.

Gracias a estas cualidades, los PA permiten con éxito desolidarizar fijaciones, puntos de apoyo o de contacto de cualquier elemento dinámico rotativo o impulsivo. Así aislar vibraciones puede reducirse a una acción sencilla tanto en el diseño como en la ejecución de maquinaria, instalaciones o bien estructuras.

Ideales para aislar vibraciones de máquinas rotativas con regímenes de funcionamiento a partir de las 3.000 rpm con grados de aislamiento vibratorio mayores al 80%.

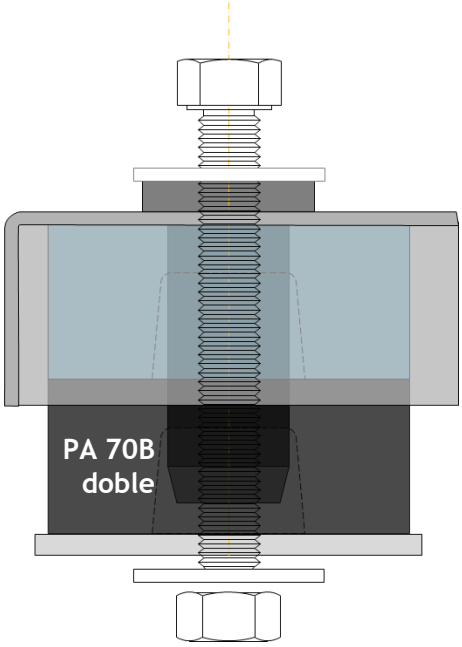

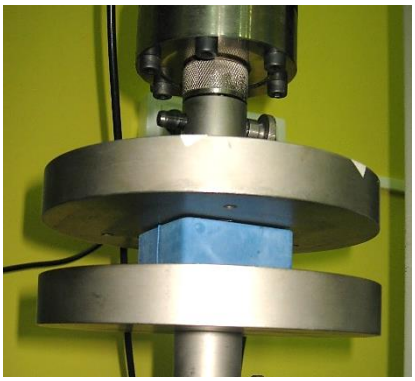

Aplicación del PA 70

Tel. 93 583 61 08 / Fax. 93 675 58 90 Email: vibcon@vibcon.es Web. www.vibcon.es

Prohibida su reproducción total o parcial sin previa autorización

Descripción y dimensiones

Basada en 3 geometría base, las dimensiones y modelos de esta serie PA son las siguientes:

PA50

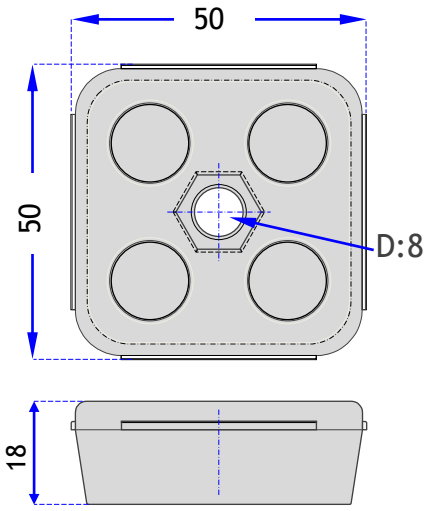

Configuración doble

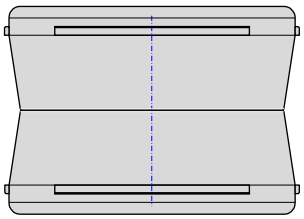

Ejemplo de aplicación

PA70

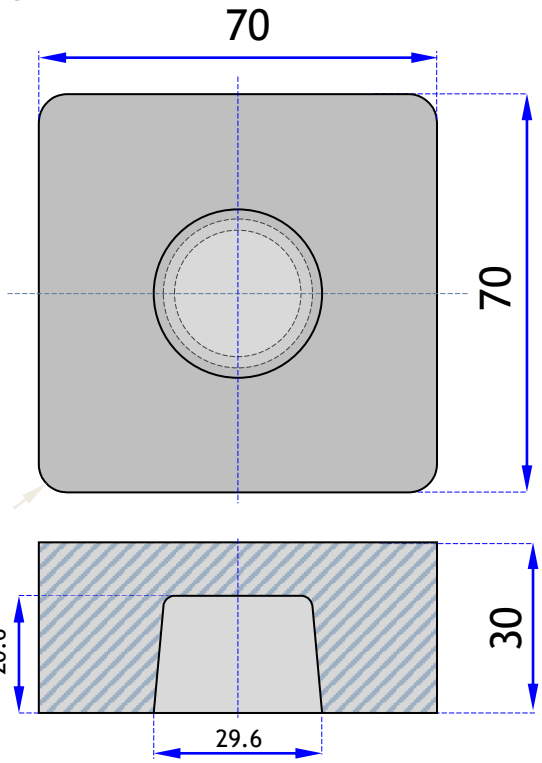

Configuración doble

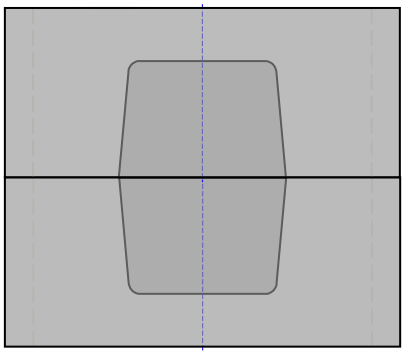

Tel. 93 583 61 08 / Fax. 93 675 58 90 Email: vibcon@vibcon.es Web. www.vibcon.es

Prohibida su reproducción total o parcial sin previa autorización

Descripción y dimensiones

PA100

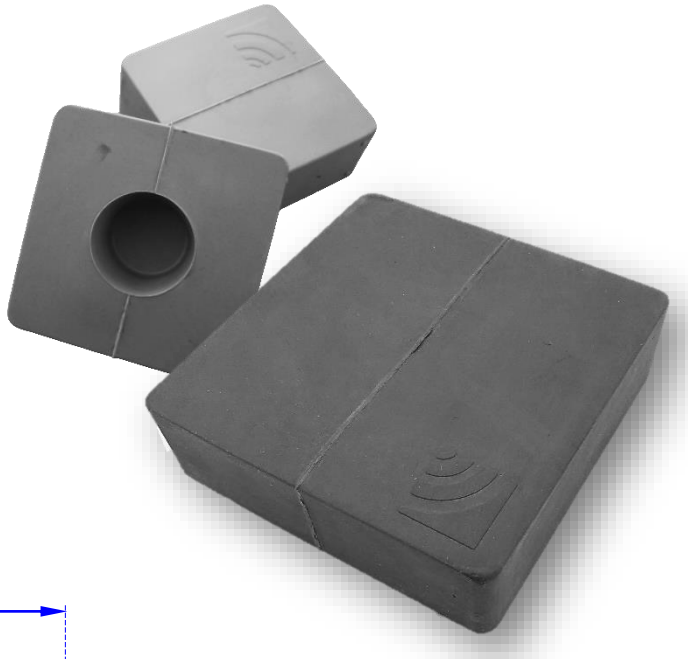

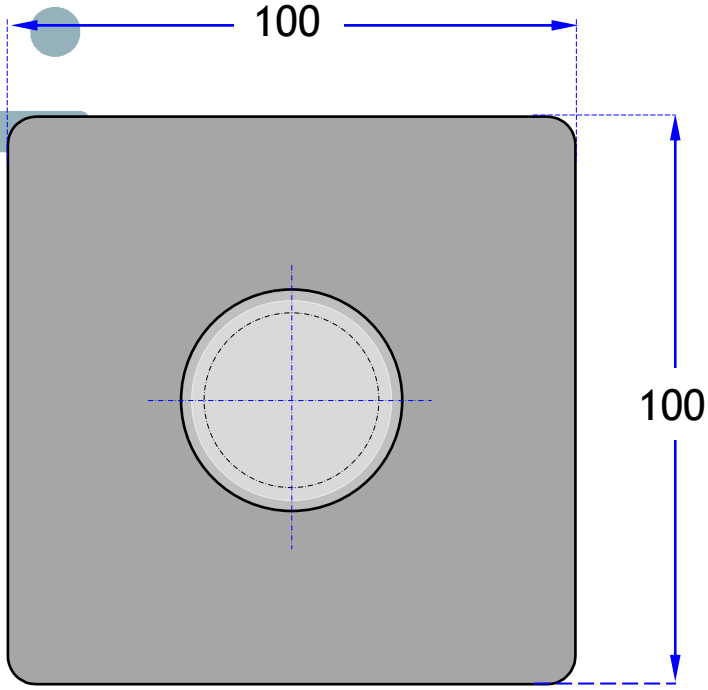

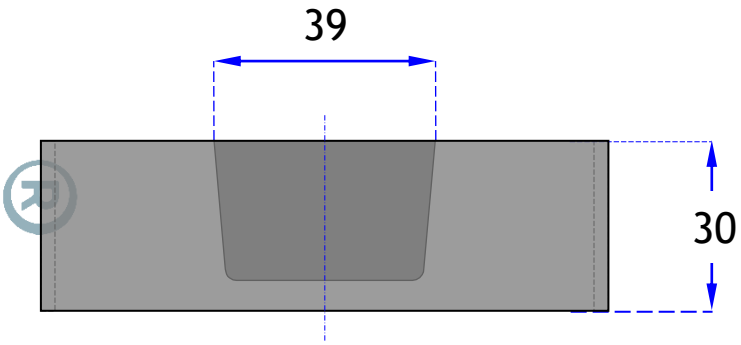

Tel. 93 583 61 08 / Fax. 93 675 58 90 Email: vibcon@vibcon.es Web. www.vibcon.es

Prohibida su reproducción total o parcial sin previa autorización

Análisis físico

Modelo Vibcon	Carga estática a compresión (2) [daN](1)				
	Mínima		Máxima		
	Carga [daN]	Flecha [mm]	Carga [daN]	Flecha [mm]	Zona Óptima (3)
PA 50B	5	0.5	115	4.5	10-90
PA 70B	10	1	300	5	10-240
PA 100B	30	1	700	5	70-450

Nota (1): 1kgf =0,98daN
Nota (2): Los valores de carga se han obtenido la curva de histéresis obtenida a partir de ensayo con dinamómetro calibrado anualmente. Velocidad 30 mm/min.
Nota (3): Es la parte más lineal de la curva de histéresis.

Para ver las curvas de carga y de frecuencia Natural, soliciten las **fichas técnicas (FT)** correspondientes de cada modelo

Soliciten las **fichas técnicas (FT)** correspondientes de cada modelo para ampliar información técnica.

Tel. 93 583 61 08 / Fax. 93 675 58 90 Email: vibcon@vibcon.es Web. www.vibcon.es

Prohibida su reproducción total o parcial sin previa autorización

Aplicaciones y montaje

Fijaciones elásticas de apoyos de maquinaria y estructuras

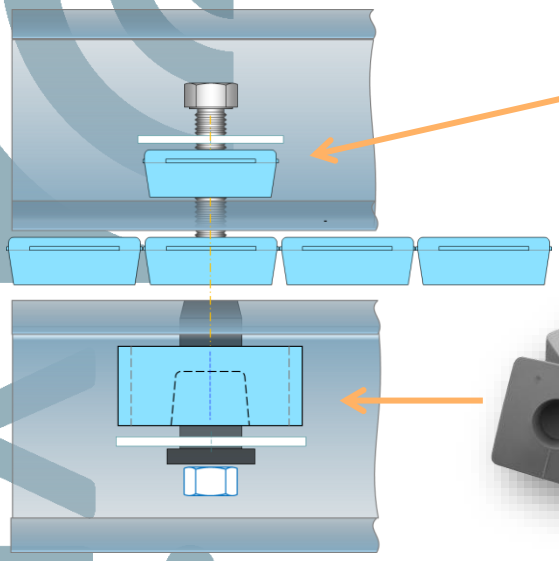

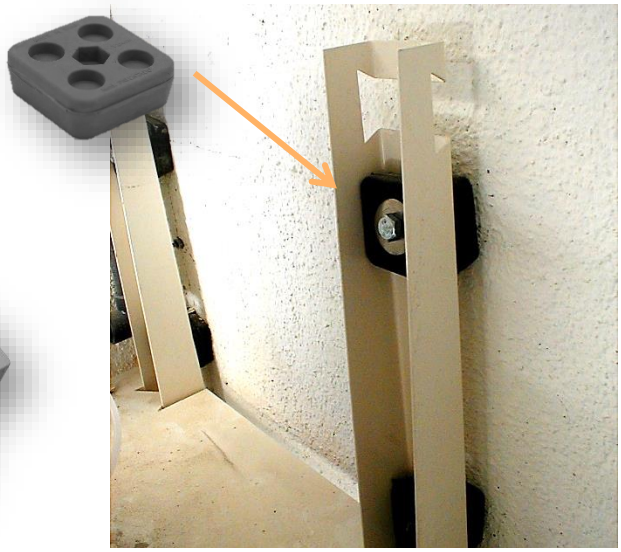

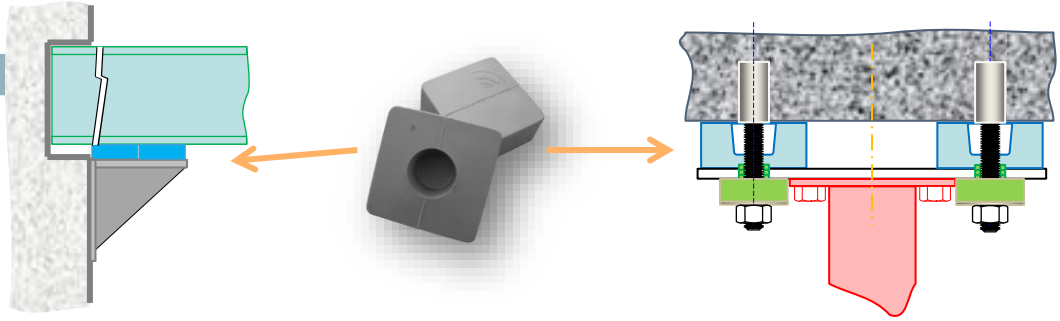

Suelos flotantes, escaleras desolidarizadas

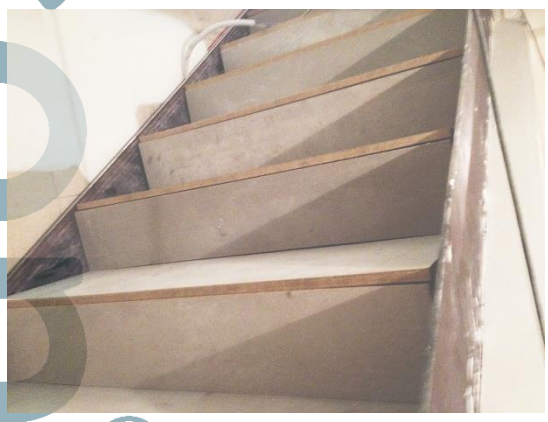

Bancadas flotantes de hormigón de tipo discontínuo

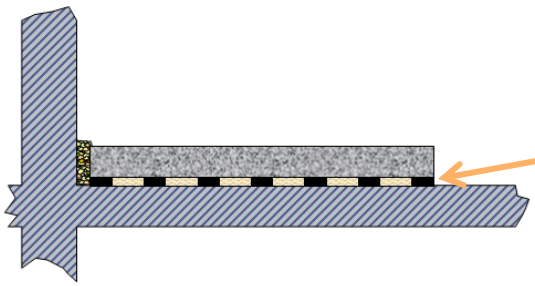

PA 100B

PA 70B/100B

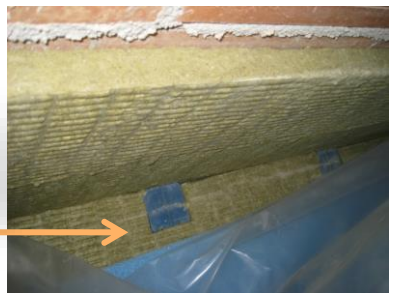

Tel. 93 583 61 08 / Fax. 93 675 58 90 Email: vibcon@vibcon.es Web. www.vibcon.es

Prohibida su reproducción total o parcial sin previa autorización

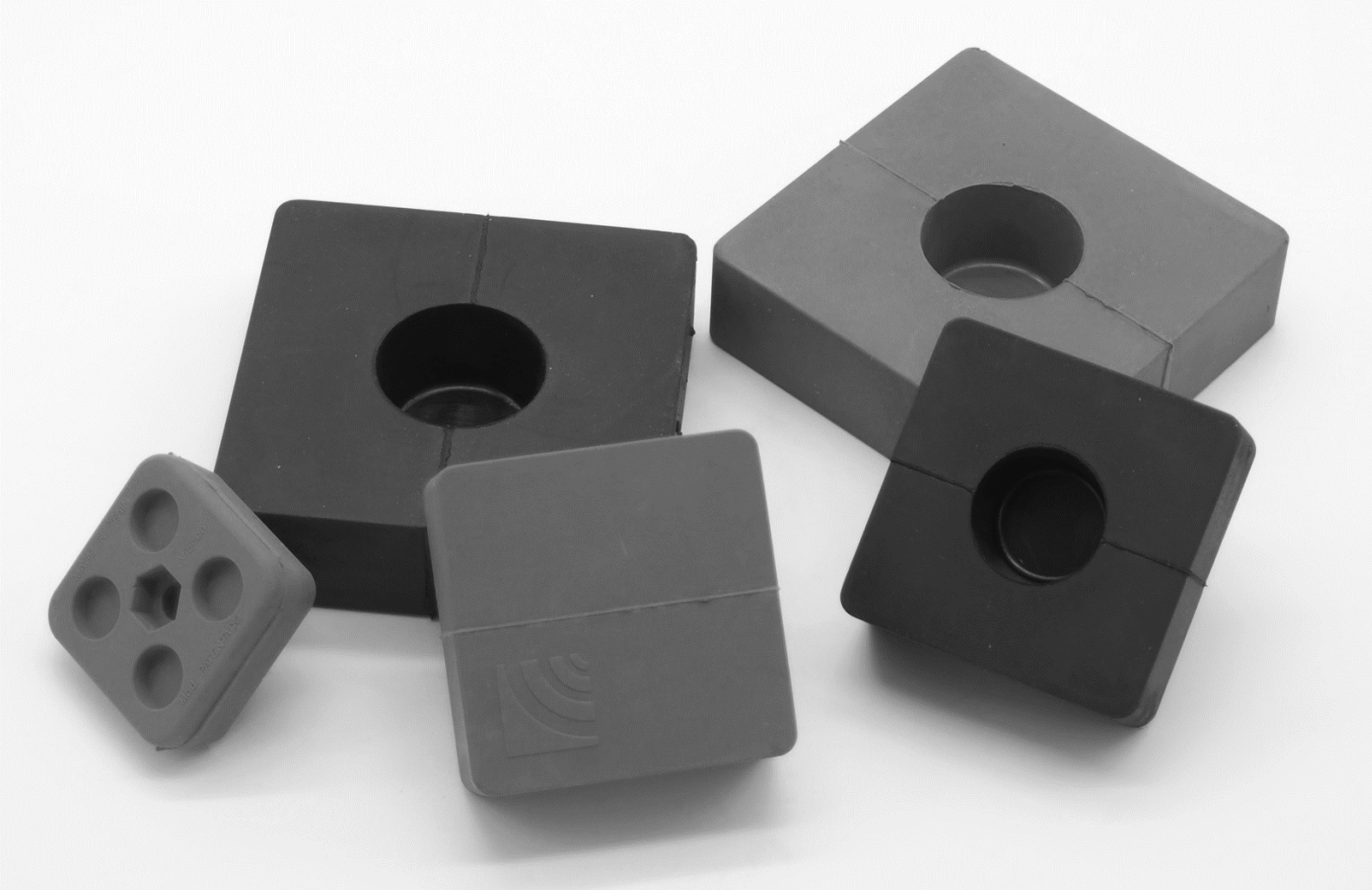

vibcon®

Vibroacústica Control y Aislamiento S.L.

…."las buenas vibraciones", nuestra forma de trabajar