ASCENSORES CONTACTORES

Además de aislar el grupo “moto-tractor” de una ascensor electromecánico, va en paralelo atacar a otro foco importante de vibración mecánica que induce ruido estructural: “los cuadros de contactores”.

Generalmente van colgados o bien apoyados rígidamente. Por tanto deben aislarse mediante aisladores debidamente calculados.

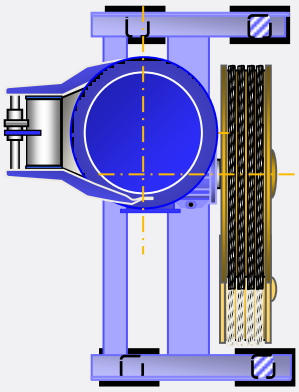

Colocación de los aisladores Vibcon MTV

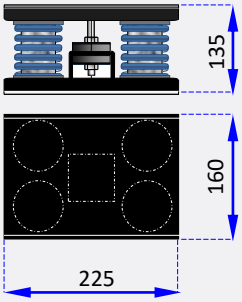

Cuadros fijados a la pared rígidamente

Cuadros apoyados al suelo rígidamente

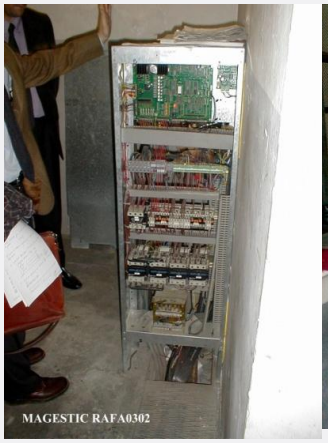

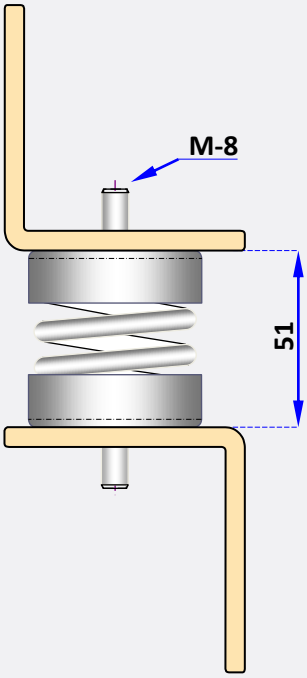

Vibcon MINIVIB 2T

Prohibida su reproducción total o parcial sin previa autorización

ASCENSORES CONTACTORES

Cuadros apoyados al suelo rígidamente

Limitan el cabeceo frontal

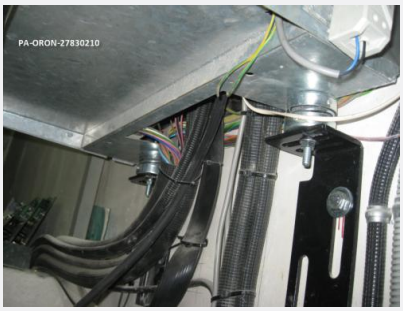

soportan la carga del cuadro

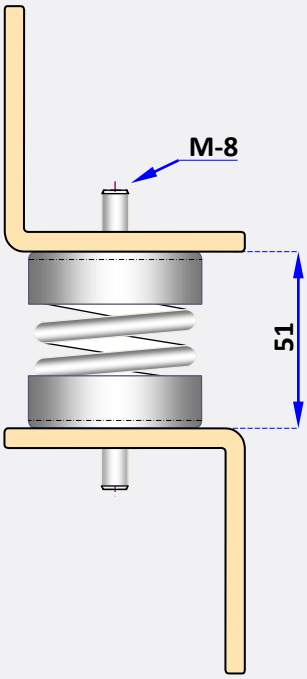

Vibcon
MINIVIB 2T

Prohibida su reproducción total o parcial sin previa autorización